Моноблочный насос Wellmix NBW L 100-80-125-7,5/2-380-G-BQCN

Консольно-моноблочные насосы · Артикул 21049951 · Серия NBW L

1. Обзор

Общие сведения

NBW L - серия промышленных одноступенчатых горизонтальных насосов. Насосы имеют осевой всасывающий и радиальный напорный, присоединение насоса к трубопроводам – фланцевое, диаметром от 50/32 мм до 125/100 мм (всасывающий/напорный патрубки).

Номинальный расход насосов - от 15,0 до 200,0 м³/ч, номинальный напор – от 10 до90 м.

Электродвигатели имеют мощность от 0,75 до 45,0 кВт, 2 полюса.

Основные данные

Максимальная мощность, кВт	7,5
Номинальный напор, м	23
Номинальная подача, м3/ч	90

2. Технические данные

Общие сведения			
Серия	NBW L		
Гидравлические данные			
Номинальный напор, м	23	Номинальная подача, м3/ч	90
Материалы			
Материал рабочего колеса	Чугун		
Монтаж и присоединение			
Вес, кг	74		
Электродвигатель			
Номинальный ток, А	15,8	Параметры электросети	3~400 В, 50 Гц
Максимальная мощность, Вт	7500	Максимальная мощность, кВт	7,5

3. Габаритные размеры

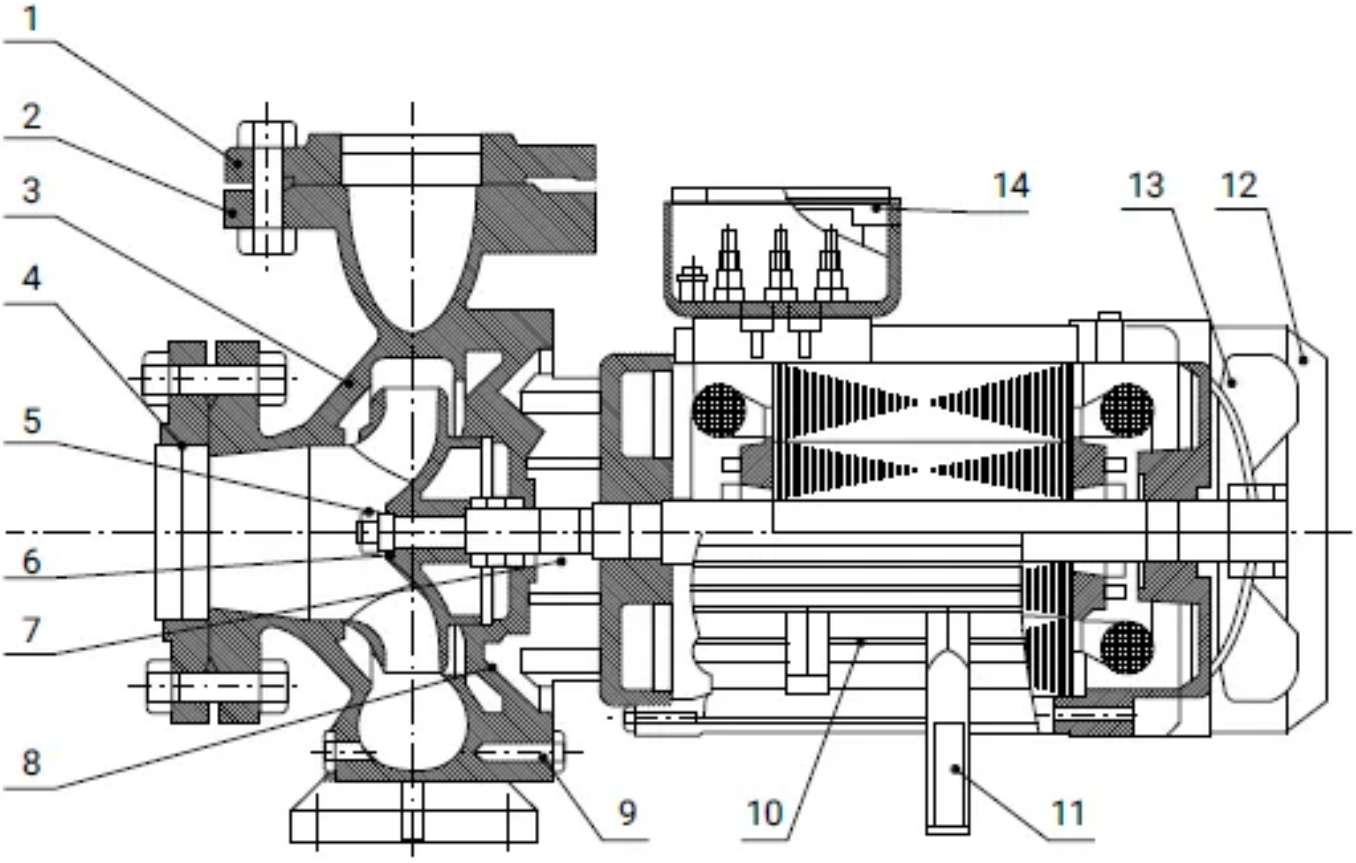

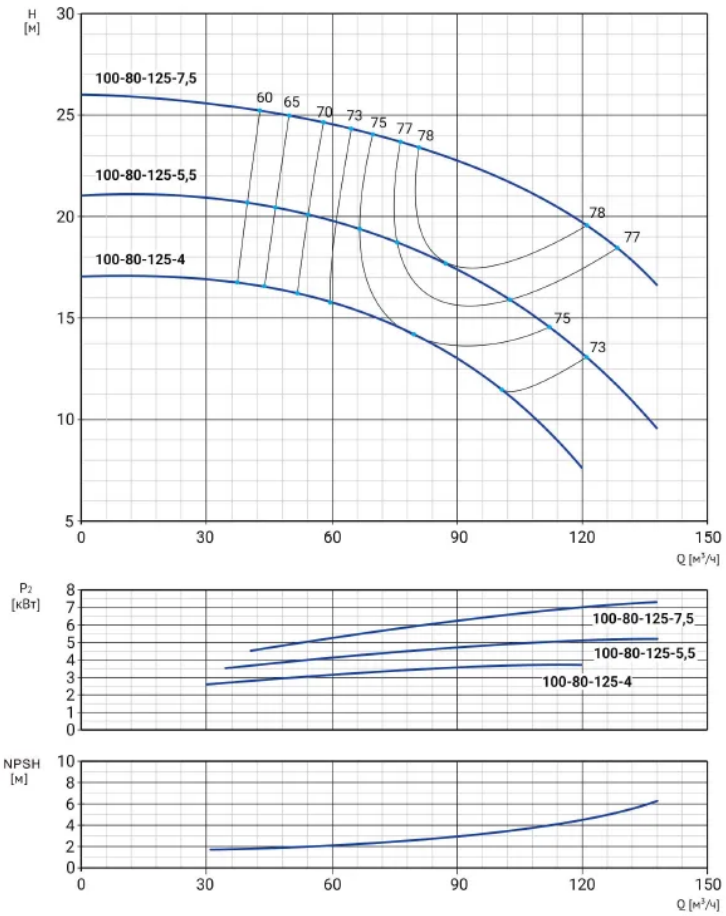

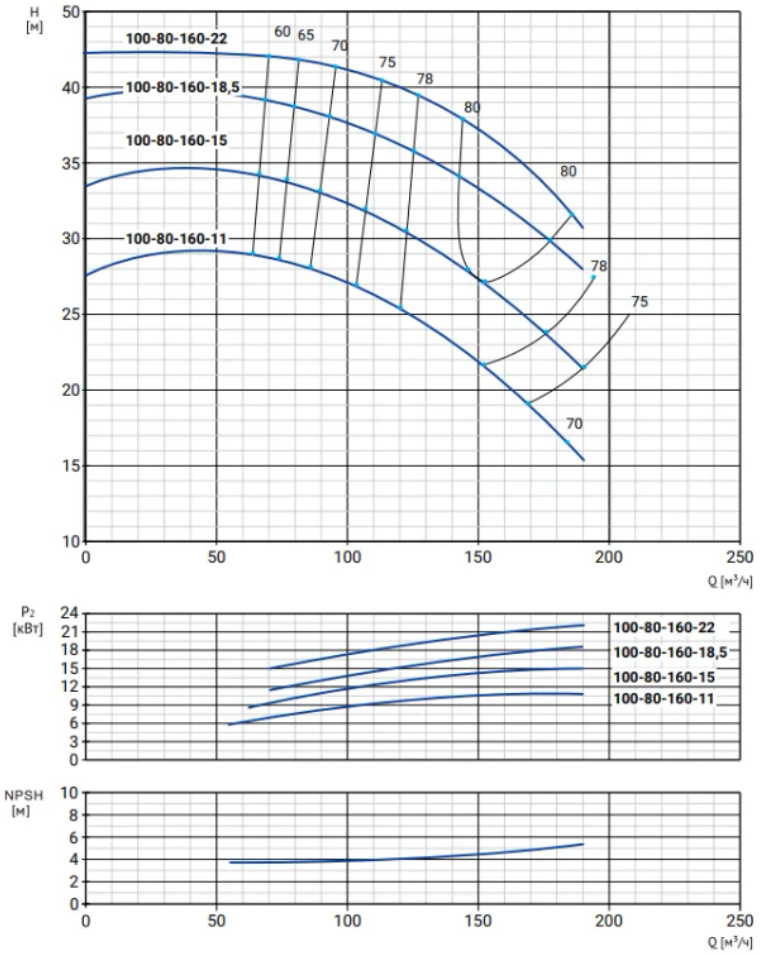
H [м]
100-80-160-22
100-80-160-18,5
100-80-160-15
100-80-160-11
60
65
70
75
78
80
Q [м³/ч]
P₂ [кВт]
NPSH [м]

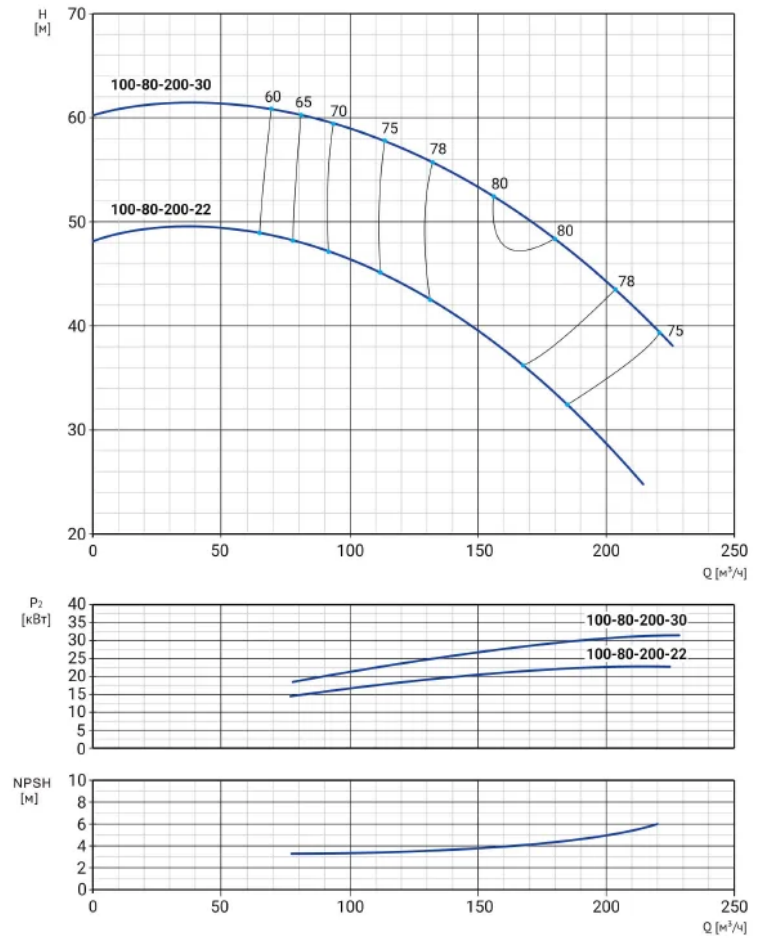
H [м]
100-80-200-30
100-80-200-22
60
65
70
75
78
80
Q [м³/ч]
P₂ [кВт]
NPSH [м]

Наименование	a	f	h	h1	n	n1	n2	b	s
NBW L 100-80-125-7,5/2-380-G-BQCN	125	649	405	160	288	213	281	94	14

4. Данные для заказа

Наименование	Моноблочный насос Wellmix NBW L 100-80-125-7,5/2-380-G-BQCN
Артикул	21049951
Производитель (марка)	WELLMIX
Серия	NBW L
Вид оборудования	Консольно-моноблочные насосы
Вес, кг	74

5. Документация

Листы данных производителя

- NBW L 100-80-125-7,5_2 21049951
- NBW L 100-80-160-18,5_2 2104994
- NBW L 100-80-125-7,5_2 21049951
- NBW L 100-80-160-18,5_2 2104994

Инструкции и паспорта

- Паспорт, инструкция по монтажу эксплуатации NBW L 14.08.2026
- Паспорт, инструкция по монтажу и эксплуатации NBW L 14.09.2026
- Паспорт_ инструкция по монтажу эксплуатации NBW L от 15.10.2026

Каталоги

- Каталог NBW L, NBW 28.07.2026
- Каталог NBW L, NBW 14.09.2026

3D и CAD-модели

- BIM-модель Revit, серия NBW L (серия NBW) — архив WELLMIX
- Чертежи DWG, серия NBW L (серия NBW) — архив WELLMIX
- 3D-модель STEP, серия NBW L — архив WELLMIX

Документы прилагаются к товару — в карточке товара и в архиве документов для тендера.